XENOFILTER
XF series
GUIDE of KAWATA

カワタ 微粉分離除去機XFシリーズ カタログ

KAWATA MFG. CO., LTD.

遠心分離の力で微粉・異物を高効率除去

輸送エアーを駆動力とする遠心力により、微粉･異物を含むエアーと、樹脂材料に高効率分離
微粉･異物に起因する様々な成形トラブルを改善します

シンプル&コンパクト

機上タイプで高速処理
既存設備への設置が容易、既存輸送用ホッパに設置するだけ
シンプル構造だから、分解・掃除が簡単
付帯設備や、面倒な調整は不要

High-efficiency removal of dust and foreign particles by Centrifugal separation force

High performance separation of resin from the air containing dust and foreign particles
by the centrifugal force of the pneumatic conveying air.
Preventing various problems caused by dust and foreign particles during a molding process

Simple & Compact

Machine-mounted type with high throughput
Easy installation, just set-up on existing equipment
Sinple structure for easy disassemble and cleaning
No need for additional equipment and complicated adjustment

材料の処理前 / 処理後 Before & After

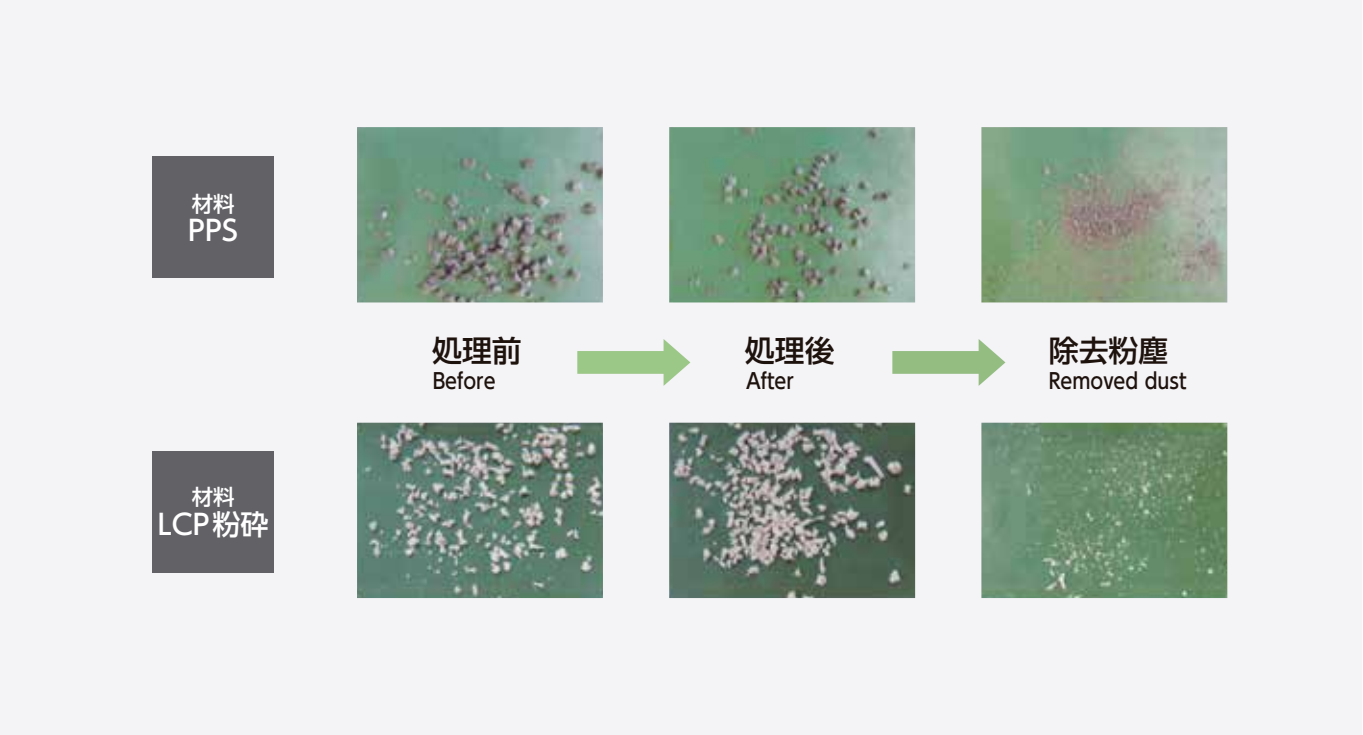

遠心分離の力 Centrifugal separation force

微粉・異物除去のメカニズム
Mechanism of separating dust and foreign particles

XF-200Ra/400Ra

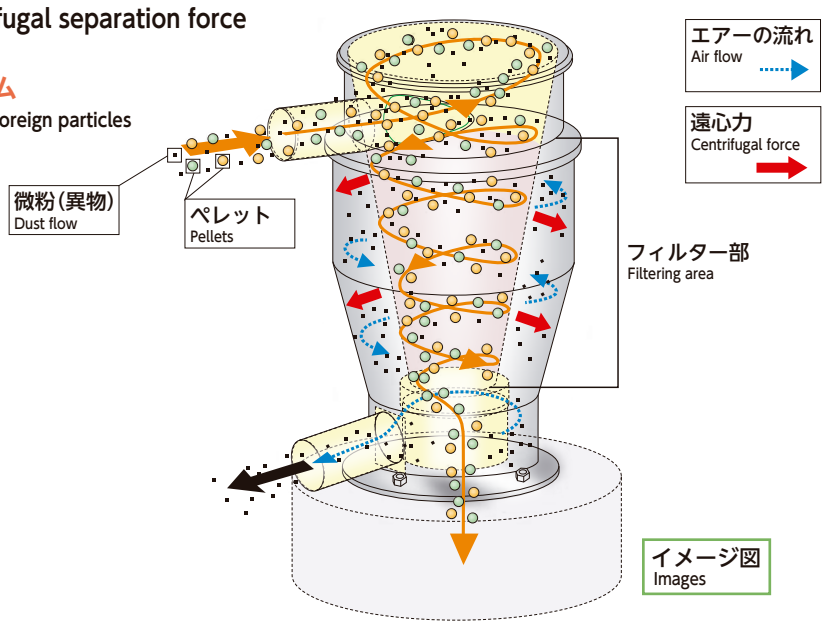

成形ライン Flow

射出成形ライン INJ Sample Flow

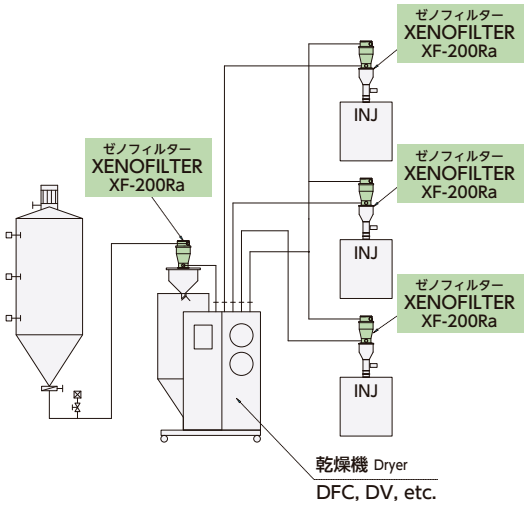

押出成形ライン EX Sample Flow

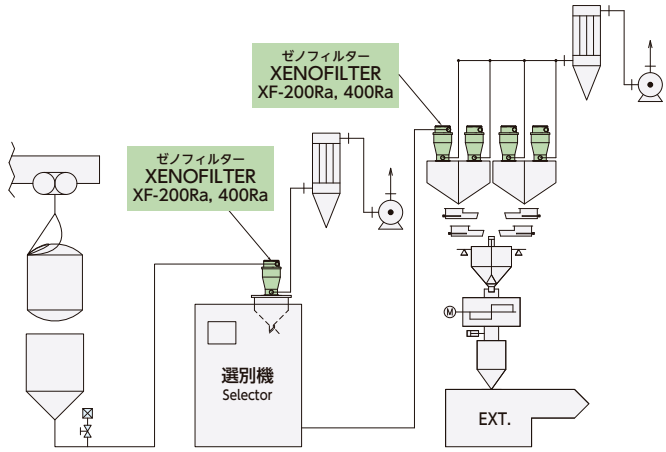

仕様
Specifications

型式 Model		XF-200Ra	XF-400Ra
最大処理能力 Max. Throughput (kg/h)		200	400
材質 Material of Device	接粒部 Material Contact	SUS304/ポリカーボネート SUS304 / Polycarbonate	
	パッキン Packing	シリコン Silicon	
	フィルタ Filter	SUS304	
配管口径 Pipe Size	吸気側 Material Inlet (mm)	φ38	φ48.6
	排気側 Air Outlet (mm)	φ38	φ48.6
質量 Weight (kg)		5	10

＊ご使用に際しては、集塵サイクロンまたはバッグフィルタの設置を推奨いたします。
*We recommend using the device of the cyclone separator or the bag filter if you use this device.

外形寸法図
Dimensions

XF-200Ra

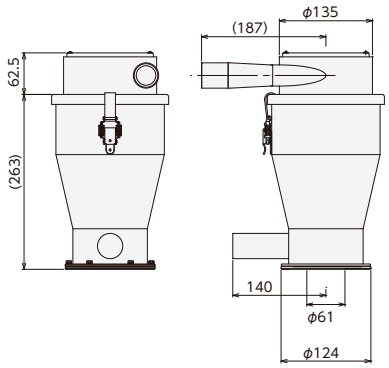

XF-400Ra

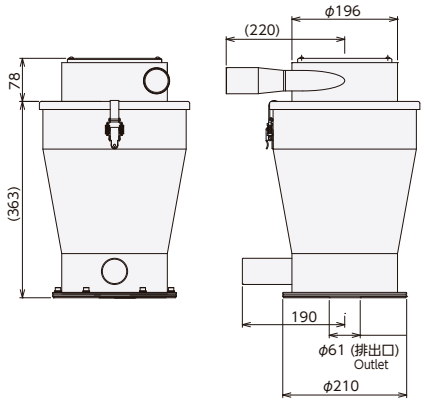

型式 Model	XF-200Ra	XF-400Ra
直径 Diameter (mm)	φ163	φ266
高さ Height (mm)	325.5	441
質量 Weight (kg)	5	10

＊本カタログに記載の仕様等は、改良のため予告なく変更することがありますのでご了承ください。
＊取扱いの際は、必ず説明書をよくお読みの上ご使用ください。

*These specifications are subject to change without notice.
*Please read the instruction manual carefully before use.

右記の２次元コードからアクセスください。→
Please access from the 2D code

カワタ　検索

粉粒体用機器&システム
KAWATA 株式会社 カワタ

本　　社 /〒550-0011 大阪市西区阿波座 1-15-15 第一協業ビル Tel.06-6531-8211 Fax.06-6531-8216
第二オフィス /〒550-0012 大阪市西区立売堀 4-2-21 銀泉阿波座ビル Tel.06-7166-2801 Fax.06-7166-2802

営 業 所 / ●仙　　台:Tel.022-308-6361 Fax.022-308-6364 ●埼　　玉:Tel.048-224-0008 Fax.048-224-0090 ●東　　京:Tel.03-3523-5680 Fax.03-3523-5682
●南 関 東:Tel.046-229-6828 Fax.046-229-6810 ●静　　岡:Tel.054-287-2040 Fax.054-287-2344 ●名 古 屋:Tel.052-918-7510 Fax.052-911-3450
●大　　阪:Tel.06-7167-8011 Fax.06-7167-8216 ●広　　島:Tel.082-568-0541 Fax.082-263-5492 ●九　　州:Tel.092-412-6767 Fax.092-412-6591
工　　場 / ●東　　京:Tel.048-224-4447 Fax.048-224-0153 ●大　　阪:Tel.06-6657-0858 Fax.06-6657-0894 ●三　　田:Tel.079-563-6991 Fax.079-563-6947
サービス部 / ●仙台サービス:Tel.022-308-6361 Fax.022-308-6364 ●北関東サービス:Tel.027-310-1701 Fax.027-321-4353 ●東京サービス:Tel.048-224-4447 Fax.048-224-0153
●南関東サービス:Tel.046-229-6828 Fax.046-229-6810 ●静岡サービス:Tel.054-287-2040 Fax.054-287-2344 ●名古屋サービス:Tel.052-918-7530 Fax.052-911-7490
●大阪サービス:Tel.06-6657-0858 Fax.06-6657-0894 ●広島サービス:Tel.082-568-0541 Fax.082-263-5492 ●九州サービス:Tel.092-412-6767 Fax.092-412-6591

Total Systems Engineer
KAWATA MFG. CO., LTD.

HEAD OFFICE /Phone.81-6-6531-8211 Fax.81-6-6531-8216　**SECOND OFFICE** /Phone.81-6-7166-2801 Fax.81-6-7166-2802

SALES OFFICE

〔CHINA〕 KAWATA MACHINERY MANUFACTURING (SHANGHAI) CO., LTD.
□Shanghai Office /Phone.86-21-3329-0099
□Dalian Office /Phone.86-411-8753-8921
□Tianjin Office /Phone.86-22-2370-7800
□Shenzhen Office /Phone.86-755-8229-5250
□Guangzhou Office /Phone.86-20-3402-5200
〔HONG KONG〕 KAWATA MACHINERY(HK) LTD. /Phone.852-3118-1326
〔TAIWAN R.O.C〕 TAIWAN KAWATA CO., LTD. /Phone.886-3-534-1847
〔THAILAND〕 KAWATA (THAILAND) CO., LTD. /Phone.66-2-692-1331
〔VIETNAM〕 KAWATA MACHINERY (VIETNAM) CO., LTD.
□Ha Noi Head Office /Phone.84-24-2225-0155
□Ho Chi Minh Branch /Phone.84-28-6290-2503
〔MALAYSIA〕 KAWATA MARKETING. SDN. BHD. /Phone.60-6765-6628
〔SINGAPORE〕 KAWATA PACIFIC PTE. LTD. /Phone.65-6286-8817
〔INDONESIA〕 PT. KAWATA MARKETING INDONESIA /Phone.62-21-5100-0021
〔PHILIPPINES〕 KAWATA (THAILAND) CO., LTD.
□Philippine Representative Office /Phone.63-917-312-0003
〔U.S.A〕 KAWATA U.S.A., INC. /Phone.1-847-379-1449
〔INDIA〕 PREVISION WORLD (INDIA) PVR. LTD.
□Delhi Office /Phone.91-11-4653-8972
□Chennai Office /Phone.91-44-4273-8662
□Pune Office /Phone.91-20-6510-4700
〔MEXICO〕 KAWATA-MACHINERY MEXICO S.A. DE C.V.
□Queretaro Head Office /Phone.52-442-277-4679
□Tijuana Service Office /Phone.52-442-471-7063

PLANT

〔CHINA〕 KAWATA MACHINERY MANUFACTURING (SHANGHAI) CO., LTD. /Phone.86-21-3329-0099
〔INDONESIA〕 PT. KAWATA INDONESIA /Phone.62-21-8984-4560

本カタログの内容の無断転載、使用を禁じます。 2311©
Unauthorized reproduction or use of the contents of this catalog is prohibited.