CHALLENGER COMPACT
DRC series
GUIDE of KAWATA

カワタ 省エネ脱湿乾燥機 DRCシリーズ カタログ

KAWATA MFG. CO., LTD.

CHALLENGER COMPACT DRC series

特長 Features

究極の省エネルギー“ブレーカ容量は20AT”

独自の吸着剤リバース再生方式を採用し、連続再生式に比べ約50%の消費電力量
圧縮空気消費量もバルブ駆動用のmax 1L/minのみ
冷却水も不要

Ultimate energy saving

Original desiccant reverse reproduction method saves approx. 50% energy compare to continuous reproduction type
Maximum 1Lr/min compressed air consumption for only driving valves
Cooling water not required

省スペース

従来機より約20%省スペース(DRC-60Z)
(メンテナンススペース含む操作面側のみで監視・メンテナンスが可能)

Space saving

Saving 20% space compare to conventional type (DRC-60Z)
Monitoring and maintenance are possible on operation panel side

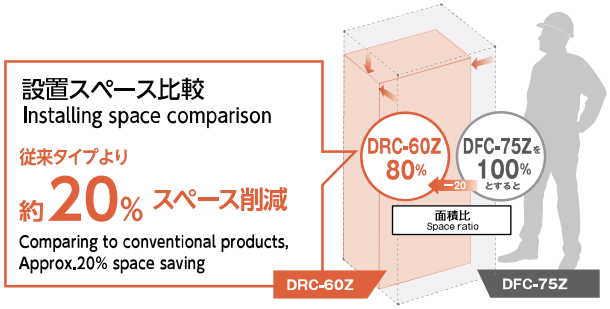

低価格

徹底した合理化により従来機より30%コストダウンを実現

Low price

30% cut down than conventional type by thorough rationalization

清掃性を重視(材料替えが容易)

Easy cleaning, easy material change

材料の抜き取りが容易

コレクションボックスが簡単に取り外せ、材料抜き位置が高く(床面から500mm)、材料袋へ直接抜き取りできます。

Easy to discharge material

Collection box can be instantly removed. High discharge position Direct discharge to paper bag

取外し清掃が容易

乾燥ホッパ上蓋及び一次輸送ローダーホッパが簡単に取り外せ、横に置けます。

Easy to remove and clean-up

Drying hopper lid and primary transportation loader hopper can be easily removed and put aside.

ホッパ内清掃が容易

開口扉を出来る限り大きくしました。
開口部面積は従来比40%アップ(DRC-30Z)

Easy to clean inside of hopper

Maximum size opening
40% larger than conventional type (DRC-30Z)

清掃が容易

コレクションボックスが簡単に取り外せ、容易に清掃ができます。
色替えの多い現場に最適!

Easy cleaning

Collection box can be instantly removed for easy cleaning.
Suitable for the factory with frequent color change

乾燥テストデータ Drying test data

DRC-30Z

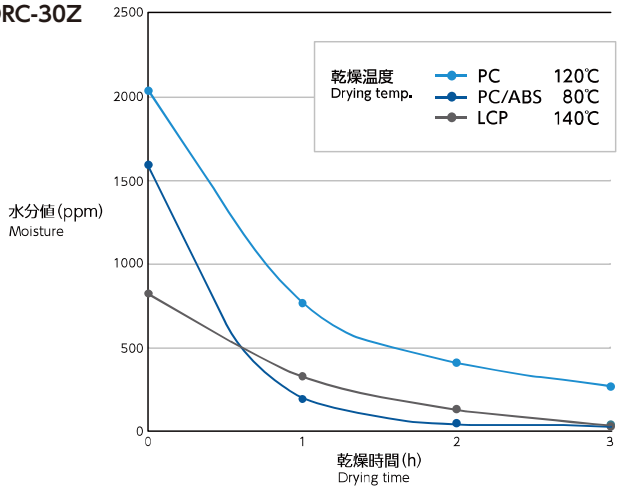

乾燥条件及び乾燥能力 Drying condition and capacity

原 料 Material	標準的乾燥温度(℃) Standard Drying temperature	標準的乾燥時間(Hr) Standard Drying time	能 力(Kg/Hr) Capacity		推奨水分値 ppm Recommended moisture value ppm
			DRC-30Z	DRC-60Z	
PA	80℃	4~6(未開封)	5~7kg/h	10~14kg/h	≦1000
POM	80℃	3~4	7~10kg/h	14~20kg/h	≦1000
ABS	80℃	3~4	7~10kg/h	14~20kg/h	≦500
PMMA	80~90℃	4~6(未開封)	5~7kg/h	10~14kg/h	≦300
PPE	70~120℃	2~3	10~15kg/h	20~30kg/h	≦100

※推奨水分値は一般的な代表水分値を表記しております。製品により異なります。
※樹脂の乾燥時間・温度に関しては、製品(使用樹脂)により異なりますので、弊社にご相談ください。
※The recommended moisuture value is transcribed in a general representative moisuture value. It varies according to a product.
※The drying time and temperature of resin varies depending on the products (used material). Please consult with us.

ハイグレード仕様を標準搭載 High specification

二次側クローズド輸送
外気で輸送しないため、乾燥済材料の吸湿や異物の混入が防止できます。

Secondary closed conveying
To prevent moisture absorption and contamination, outer air is not used for material transportation

輸送ライン集塵サイクロン
材料輸送後のエアーの粉・異物を除去、フィルタの掃除頻度を軽減します。

Cyclone dust collector
It reduces the cleaning frequency of the filter by removing powder and foreign particle included in the air after material transport.

高性能コルゲートハニカム吸着筒
高性能ハニカム吸着筒により、余裕の乾燥性能を実現しました。

Advanced corrugated honeycomb desiccant chamber
Big drying capacity with high-performance honeycomb adsorption column

エアーカット式バッチ輸送
乾燥機から成形機への輸送配管内に材料を残しません。
また、タイマ調節により輸送量が可変です。

Batch conveying by air cutting method
No material remains between dryer and molding machine. And, transportation volume can be adjusted with timer control

二重構造保温材入りホッパ(コーン部含む)
保温材入り二重ホッパ(コーン部含む)により、省エネは勿論、安定した高精度乾燥を実現しました。

Double insulating hopper
Energy saving and precise drying by means of double layered insulated hopper, including corn part

外形寸法図 Dimensions

DRC-30Z

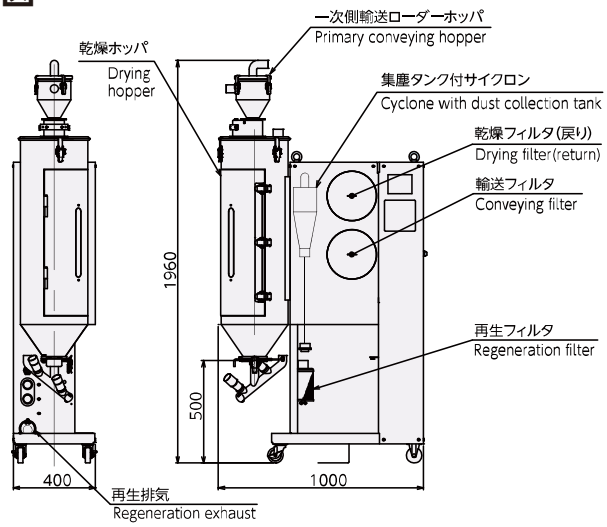

DRC-60Z

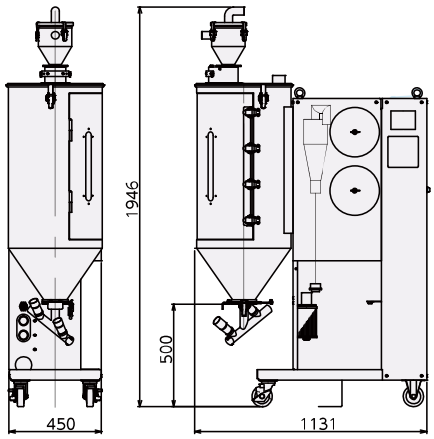

仕様 Specifications

型式	Model			DRC-30Za	DRC-60Za
発生露点	Dew Point		(℃)	-25(Max.)	
乾燥温度	Drying Temperature		(℃)	80～140	
乾燥／再生ヒータ容量	Drying Heater Capacity / Regeneration Heater Capacity		(kW) (200/220V)	12.7/3.3	
乾燥／再生ブロワ容量	Drying Blower Capacity / Regeneration Blower Capacity		(kW) (60Hz)	0.42(通常インバーターにて60Hz運転) Normally 60Hz operation with inverter	0.85(通常インバーターにて45Hz運転) Normally 45Hz operation with inverter
乾燥ホッパ Drying Hopper	有効容量	Effective Capacity	(L)	50	100
	仕込量	Feeding Volume	(kg)	30*1	60*1
輸送ローダ Convey	一次側(輸送1)型式	Convay-1		AL-02	
	二次側(輸送2)型式	Convay-2		VL-02-3	
輸送ブロワ容量	Conveying Blower Capacity		(kW) (60Hz)	0.85(通常インバーターにて60Hz運転) Normally 60Hz operation with inverter	
質量	Weight		(kg)	170	240
ユーティリティ Utility	電源電圧	Power-Supply		AC200/200、220V 50/60Hz 3相	
	総電気容量	Total Capacitance	(kVA) (50/60Hz)	4.8/4.8、5.5	5.5/5.5、6.2
	ブレーカー容量	Main Breaker	(AT)	20	
	圧縮空気消費量	Compressed Air Consumption	(L/min) (ANR)	約1(0.4～0.6MPa) Approx 1	

*1. 本記載数値は.嵩密度0.6g/cm³相当のペレット使用時の場合です。
*1. The above are figures obtained when using pellets with a bulk density of 0.6g/cm³.

オプション Option

PVCホース(アース線入) PVC flexible hose (with earth wire)	**ダストセパレータφ38** DUST SEPARATOR	**オートセレクター SL-38 (輸送2・3用)** AUTO SELECTOR(convey-2,3)	**摩耗対策ノズル (VL-02用)** Abrasion-resistant of nozzle (VL-02)
脱塩ビホース Non PVC flexible hose	**漏電ブレーカ** Leakage breaker	**輸送ブロワアップ1.3/1.9kw** Conveying blower up	**簡易容量表示** Simple capacity sign
PVCホース(耐熱) PVC flexible hose (heat resistant)	**二次側二方向輸送** Secondary two-way conveying	**非常停止押しボタンスイッチ** Emergency stop button	**乾燥完了タイマ** Timer of drying completion
警報ブザー Emergency alarm	**ブローアップホッパ〔BH-02-3〕** Blow-up hopper〔BH-02-3〕	**週間タイマ** Weekly timer	**満杯レベルスイッチ追加(覗窓部可動式)** Additional full level switch(Movable on sight glass)
警告灯 Visual alarm	**オートセレクター SL-38(輸送1用)** AUTO SELECTOR (convey-1)	**原料タンク60L (φ38)** Mobile surge bin (60L)	**増量パイプ** Increase pipe

先端技術とトータルシステムで貢献

KAWATA 株式会社 カワタ

本　　社	〒550-0011 大阪市西区阿波座1-15-15(第一協業ビル)	TEL(06)6531-8211	FAX(06)6531-8216
第二オフィス	〒550-0012 大阪市西区立売堀4-2-21(銀泉阿波座ビル)	TEL(06)7166-2801	FAX(06)7166-2802

営業拠点

仙台営業所	〒982-0003 仙台市太白区郡山2-5-14(クレセント郡山)	TEL(022)308-6361	FAX(022)308-6364
埼玉営業所	〒332-0004 埼玉県川口市領家5-5-13	TEL(048)224-0008	FAX(048)224-0090
東京営業所	〒104-0033 東京都中央区新川1-2-10(新川むさしやビル)	TEL(03)3523-5680	FAX(03)3523-5682
南関東営業所	〒243-0013 神奈川県厚木市泉町14-2(TYG第二泉町ビル)	TEL(046)229-6828	FAX(046)229-6810
静岡営業所	〒422-8041 静岡市駿河区中田4-1-26	TEL(054)287-2040	FAX(054)287-2344
名古屋営業所	〒461-0021 名古屋市東区大曽根1-2-22	TEL(052)918-7510	FAX(052)911-3450
大阪営業所	〒557-0063 大阪市西成区南津守5-2-10	TEL(06)7167-8011	FAX(06)7167-8216
広島営業所	〒732-0825 広島市南区金屋町2-15(KDX広島ビル)	TEL(082)568-0541	FAX(082)263-5492
九州営業所	〒812-0013 福岡市博多区博多駅東3-11-28 (博多サンシティビルⅡ)	TEL(092)412-6767	FAX(092)412-6591

サービス拠点

仙台サービス	〒982-0003 仙台市太白区郡山2-5-14(クレセント郡山)	TEL(022)308-6361	FAX(022)308-6364
北関東サービス	〒370-0046 群馬県高崎市江木町1460-3	TEL(027)310-1701	FAX(027)321-4353
東京サービス	〒332-0004 埼玉県川口市領家5-5-13	TEL(048)224-4447	FAX(048)224-0153
南関東サービス	〒243-0013 神奈川県厚木市泉町14-2(TYG第二泉町ビル)	TEL(046)229-6828	FAX(046)229-6810
静岡サービス	〒422-8041 静岡市駿河区中田4-1-26	TEL(054)287-2040	FAX(054)287-2344
名古屋サービス	〒461-0021 名古屋市東区大曽根1-2-22	TEL(052)918-7530	FAX(052)911-7490
大阪サービス	〒557-0063 大阪市西成区南津守5-2-10	TEL(06)6657-0858	FAX(06)6657-0894
広島サービス	〒732-0825 広島市南区金屋町2-15(KDX広島ビル)	TEL(082)568-0541	FAX(082)263-5492
九州サービス	〒812-0013 福岡市博多区博多駅東3-11-28 (博多サンシティビルⅡ)	TEL(092)412-6767	FAX(092)412-6591

Total Systems Engineer

KAWATA MFG. CO., LTD.

HEAD OFFICE　Phone:81-6-6531-8211　Fax:81-6-6531-8216

SALES OFFICE

[CHINA]	KAWATA MACHINERY MANUFACTURING (SHANGHAI) CO., LTD.	
	Shanghai Office	Phone:86-21-3329-0099
	Dalian Office	Phone:86-411-8753-8921
	Tianjin Office	Phone:86-22-2370-7800
	Shenzhen Office	Phone:86-755-8229-5250
	Guangzhou Office	Phone:86-20-3402-5200
[HONG KONG]	KAWATA MACHINERY (HK) LTD.	Phone:852-3118-1326
[TAIWAN R.O.C]	TAIWAN KAWATA CO., LTD.	Phone:886-3-534-1847
[THAILAND]	KAWATA (THAILAND) CO., LTD.	Phone:66-2-692-1331
[VIETNAM]	KAWATA MACHINERY(VIETNAM) CO., LTD.	
	Ha Noi Head Office	Phone:84-24-2225-0155
	Ho Chi Minh Branch	Phone:84-28-6290-2503
[MALAYSIA]	KAWATA MARKETING SDN. BHD.	Phone:60-6765-6628
[SINGAPORE]	KAWATA PACIFIC PTE. LTD.	Phone:65-6286-8817
[INDONESIA]	PT.KAWATA MARKETING INDONESIA	Phone:62-21-5100-0021
[PHILIPPINES]	KAWATA(THAILAND) CO., LTD. Philippine Representative Office	Phone:63-917-312-0003
[U.S.A.]	KAWATA U.S.A., INC.	Phone:1-847-379-1449
[MEXICO]	KAWATA-MACHINERY MEXICO S.A.de C.V.	
	Queretaro Head Office	Phone:52-442-277-4679
	Tijuana Service Office	Phone:52-442-471-7063
[INDIA]	PREVISION WORLD(INDIA) PVT.LTD.	
	Delhi Office	Phone:91-11-4653-8972
	Chennai Office	Phone:91-44-4273-8662
	Pune Office	Phone:91-20-6510-4700

PLANT

[CHINA]	KAWATA MACHINERY MANUFACTURING(SHANGHAI) CO.,LTD.	
	Phone:86-21-3329-0099	
[INDONESIA]	PT. KAWATA INDONESIA	Phone:62-21-8984-4560

＊本カタログに記載の仕様等は、改良のため予告なく変更することがありますのでご了承ください。
＊取扱の際は、必ず説明書をよくお読みの上ご使用ください。

***These specifications are subject to change without notice.**
***Please read the instruction manual carefully before use.**

右記の2次元コードからアクセスしてください。
Please access from the 2D code

カワタ　検索

カワタ 2023 本カタログの内容の無断転載・使用を禁じます。Unauthorized reproduction or use of the contents of this catalog is prohibited.

2311HA